ZANUSSI PROFESSIONAL

Gamma cottura modulare EVO900 Tuttapiastra a gas su forno a gas e 2 fuochi su armadio

ARTICOLO N°

MODELLO N°

NOME

SIS #

AIA #



392021 (Z9STGL3010)	Tuttapiastra a gas (10,5kW) e 2 fuochi (1x10kW,1x6kW) su forno a gas (8,5kW) e armadio neutro

Descrizione

Articolo N°

Bruciatore centrale ad alta efficienza da 10.5 kw con dispositivo antispegnimento flame failure e fiamma pilota protetta. Ampia superficie di cottura in ghisa con zone di riscaldamento differenziate, che permette di alloggiare numerose pentole e padelle di diverse dimensioni e movimentarle facilmente senza doverle sollevare. La camera del forno è in acciaio inox con 3 livelli per GN 2/1. Base d'appoggio rigata. N. 2 bruciatori flower flame ad alta efficienza con regolatore continuo di potenza e combustione ottimizzata. Dispositivo antispegnimento flame failure (standard). Pannelli esterni in acciaio inox con finitura Scotch Brite. Piano di lavoro in acciaio inox 20/10. Bordi laterali a taglio laser ad angolo retto per una perfetta giunzione con altre unità.

Caratteristiche e benefici

- Riscaldamento a gas, bruciatore centrale 10.5 kW.
- Superficie di cottura in ghisa, facile da pulire.
- La parte centrale della piastra di cottura può raggiungere una temperatura massima di 500°C. La temperatura decresce nelle altre zone di cottura.
- Bruciatore centrale a combustione ottimizzata, dispositivo antispegnimento e fiamma pilota protetta
- Accensione piezoelettrica.
- Vano armadiato per lo stoccaggio di padelle, pentole, teglie etc.
- La piastra di cottura è caratterizzata da zone con temperature diverse per soddisfare tutte le esigenze di cottura
- Grazie all'ampia superficie di cottura, senza settori intermedi, è possibile utilizzare contemporaneamente pentole di diverse dimensioni.
- Le pentole possono essere facilmente spostate da un'area all'altra della superficie di cottura senza necessità di sollevarle.
- La base è composta da un forno a gas dotato di bruciatori in acciaio inox e fiamma autostabilizzante posizionati sotto la piastra di base. Camera del forno in acciaio inox dotata di 3 livelli di guide per l'inserimento di teglie GN 2/1 e base rigata in ghisa.
- Termostato del forno regolabile tra 120°C e 280°C.
- I bruciatori Flower Flame ad elevata efficienza da 6 kw e 10 kW sono disponibili in due misure per soddisfare le esigenze di tutti i clienti:
  - 60mm con regolazione della potenza da 1,5 a 6 kW
  - 100mm con regolazione della potenza da 2.2 a 10 kW.
- Bruciatori a combustione ottimizzata.
- Dispositivo di protezione fiamma presente ad ogni bruciatore per proteggere lo spegnimento accidentale
- Griglia in ghisa (in acciaio inox come accessorio) che consente l'utilizzo di pentole di piccole e grandi dimensioni.
- Tutti i principali componenti sono posizionati nella parte frontale dell'unità per facilitare le operazioni di manutenzione.
- La particolare forma delle manopole protegge dalle infiltrazioni di acqua.

Costruzione

- Piano di lavoro in acciaio inox AISI 304, spessore 2 mm.
- Pannellatura esterna in acciaio inox con finitura Scotch Brite
- I modelli hanno bordi laterali ad angolo retto per consentire giunture a livello tra le unità ed eliminare la possibilità di infiltrazioni.
- Protezione all'acqua IPX5.
- Supporti pentole in acciaio inox.
- L'unità ha una profondità di 900mm per offrire una superficie di lavoro di più grandi dimensioni.

Approvazione:

Gamma cottura modulare EVO900 Tuttapiastra a gas su forno a gas e 2 fuochi su armadio

Fronte

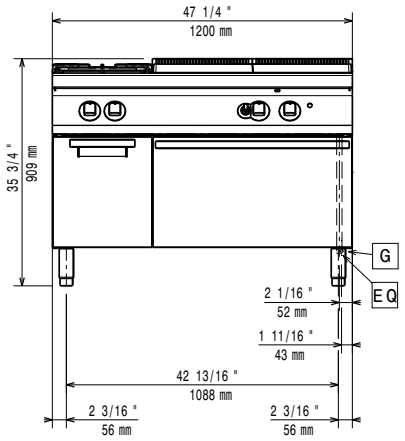

Lato

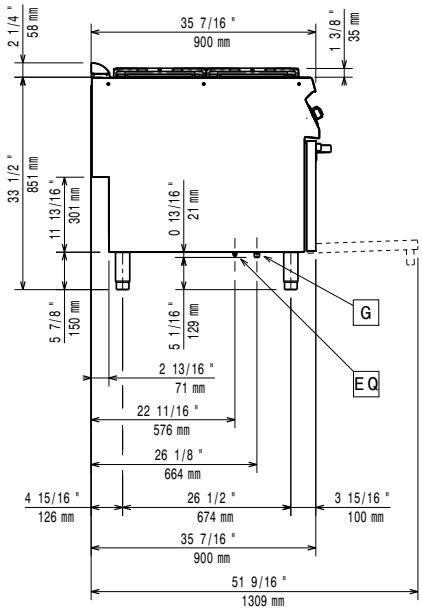

EQ = Vite Equipotenziale
G = Connessione gas

Alto

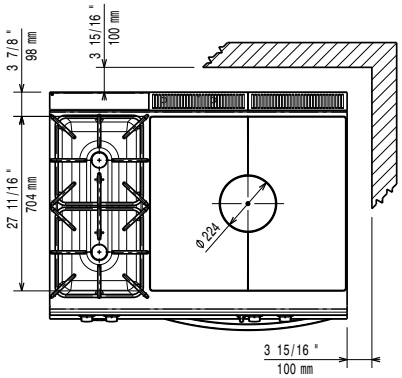

Gas

Gas metano - Pressione:	
392021 (Z9STGL3010)	17.4 mbar
Gas Gpl Pressione:	27.7 mbar
Potenza gas:	35 kW
Fornitura gas:	Gas naturale
Tipo di gas:	LPG;Natural Gas;Town Gas
Connessione gas:	1/2"

Informazioni chiave

Se l'apparecchiatura viene montata vicino a apparecchi sensibili alla temperatura, uno spazio di sicurezza di circa 100 mm deve essere predisposto o prevista una qualche forma di isolamento termico.

Temperatura forno:	120 °C MIN; 280 °C MAX
Dimensioni camera forno (larghezza):	575 mm
Dimensioni camera forno (altezza):	300 mm
Dimensioni camera forno (profondità):	650 mm
Dimensioni vano (larghezza):	335 mm
Dimensioni vano (altezza):	350 mm
Dimensioni vano (profondità):	740 mm
Peso netto:	207 kg
Peso imballo:	242 kg
Altezza imballo:	1040 mm
Larghezza imballo:	1300 mm
Profondità imballo:	1020 mm
Volume imballo:	1.38 m³
Gruppo di certificazione:	N9TG
Superficie utilizzabile tuttapiastra (larghezza):	795 mm
Superficie utilizzabile tuttapiastra (profondità):	696 mm

L'azienda si riserva il diritto di apportare modifiche ai prodotti senza preavviso

2026.11.19

Gamma cottura modulare EVO900 Tuttapiastra a gas su forno a gas e 2 fuochi su armadio

Accessori inclusi

- 1 x Griglia al cromo GN 2/1 per forno statico — PNC 164250
- 1 x Portina per base aperta — PNC 206342

Accessori opzionali

- Griglia al cromo GN 2/1 per forno statico — PNC 164250 ❑
- Kit per sigillatura giunzioni — PNC 206086 ❑
- Interruttore di tiraggio con diametro 150 mm — PNC 206132 ❑
- Anello adattatore per convogliatore fumi, diam. 150 mm — PNC 206133 ❑
- Kit 4 ruote di cui 2 con freno (ordinare insieme al kit di installazione su ruote/ piedini) — PNC 206135 ❑
- Kit piedini flangiati — PNC 206136 ❑
- 2 supporti con guide per base aperta da 400mm per contenitori GN 1/1 — PNC 206145 ❑
- Zoccolatura frontale per installazioni su zoccolo in cemento, 1200 mm — PNC 206151 ❑
- Zoccolatura frontale per installazioni su zoccolo in cemento, 1600 mm — PNC 206152 ❑
- 2 zoccolature laterali per installazioni su zoccolo in cemento — PNC 206157 ❑
- Corrimano laterale destro e sinistro — PNC 206165 ❑
- Piastra radiante monofuoco in ghisa (solo per fuochi da 6 kW) — PNC 206170 ❑
- Piastra liscia monofuoco in ghisa per cottura diretta del cibo - solo per fuochi frontali — PNC 206171 ❑
- Piastra rigata monofuoco in ghisa per cottura diretta del cibo - solo per fuochi frontali — PNC 206172 ❑
- Zoccolatura frontale per funzioni da 1200 mm — PNC 206178 ❑
- Zoccolatura frontale per funzioni da 1600 mm — PNC 206179 ❑
- 2 zoccolature laterali — PNC 206180 ❑
- Kit pannelli per copertura vano tecnico per installazione singola — PNC 206181 ❑
- Corrimano frontale da 1200 mm — PNC 206191 ❑
- Corrimano frontale da 1600 mm — PNC 206192 ❑
- Kit pannelli per copertura vano tecnico per installazione schiena contro schiena — PNC 206202 ❑
- Kit 4 piedini per installazioni su zoccolo in cemento (non adatti per la griglia monoblocco Evo900) — PNC 206210 ❑
- Convogliatore fumi scarico diam. 150 mm per funzioni da 800 mm — PNC 206246 ❑
- Kit elettrico per riscaldamento basi — PNC 206259 ❑
- Colonnina acqua orientabile con bracci rotanti (tubi di estensione non inclusi) — PNC 206289 ❑
- Tubi di estensione per installazione colonnina acqua orientabile su apparecchiature top e monoblocco — PNC 206290 ❑
- Griglia posategami bifuoco in acciaio inox — PNC 206298 ❑
- Alzatina per camino per funzioni da 1200 mm — PNC 206306 ❑
- 2 pannelli per copertura laterale (altezza 700 mm, profondità 900 mm) — PNC 206335 ❑
- Portina per base aperta — PNC 206342 ❑
- Due cassetti (h=100 mm) per base — PNC 206361 ❑
- Supporto pentola wok in acciaio inox — PNC 206363 ❑
- Kit installazione su ruote/piedini da 1200 mm — PNC 206368 ❑
- Kit installazione su ruote/piedini da 1600 mm — PNC 206369 ❑
- Kit installazione su ruote/piedini da 2000 mm — PNC 206370 ❑
- Pannello per copertura posteriore da 1200 mm — PNC 206376 ❑
- Griglia per camino per funzioni da 400 mm — PNC 206400 ❑
- - NOT TRANSLATED - — PNC 206459 ❑
- Regolatore di pressione per unità a gas — PNC 927225 ❑

L'azienda si riserva il diritto di apportare modifiche ai prodotti senza preavviso